ZADÁNÍ

Předmětem zadávacích podmínek je rekonstrukce a zateplení bytového domu.

IDENTIFIKAČNÍ ÚDAJE

Název stavby : Rekonstrukce + zateplení bytového domu
Místo stavby : Nám. Dr. Beneše 3818, Chomutov
Kraj : Ústecký
Odpovědný projektant : Ing. Alena Kůrková, ČKAIT 0401764
Projektant: **JKPO CZ s.r.o.**
Projektování pozemních staveb
28. října 1081
430 01 Chomutov
Tel./fax: 474 334400
alena.kurkova@jkpo.cz

Čísla parcel dotčených stavbou 3736

ROZSAH PRACÍ

Rozsah prací je stanoven požadavkem investora na revitalizaci bytového domu.
Návrh řešení obsahuje následující opatření:

1. Příprava staveniště
2. Příprava podkladu
3. Technologický postup
4. Výměna oken v 1.pp
5. Sanace obvodového pláště vnějším kontaktním systémem
6. Ochranné a povrchové úpravy nezateplovaných ploch

STAVEBNÍ PRŮZKUM

V rámci předprojektové přípravy byl proveden vizuálně stavebně technický průzkum objektu, vlastní doměření základních stavebních konstrukcí, prohlídka okolí objektu, fotodokumentace z místa stavby. Během průzkumu nebyly prováděny destruktivní sondy.

CHARAKTERISTIKA OBJEKTU A KONSTRUKCÍ

Popis objektu :

Objekt domu je čtyřpodlažní s neužívaným podkrovím a se suterénem. V suterénu je situováno provozní zázemí : sklepy a ostatní provozní prostory.

Zbývající podlaží jsou bytová.

Konstrukční systém :

Stávající konstrukce budovy budou ponechány ve stávajícím stavu. Nejsou předmětem projektu.

Obvodové zdivo a vnitřní příčky jsou cihelné. Stropní konstrukce je provedena z prefa a železobetonových stropních desek uložených ve spádu. Střecha je valbová. Střešní krytina je plechová. Založení objektu : základové pasy železobetonové.

TECHNICKÉ ŘEŠENÍ OPRAVY A SANACE OBJEKTU, NÁVRH ZATEPLENÍ, TECHNOLOGIE PROVÁDĚNÍ

Příprava staveniště

Před započetím sanací bude staveniště zřetelně označeno a všichni nájemníci budou písemně upozorněni na termín zahájení stavby a na případné nebezpečí úrazu v okolí objektu.
Pro opravu omítek a nátěr fasády se postaví trubkové nebo dílcové lešení. Lešení bude splňovat požadavky ČSN 73 8101 Lešení. Při montáži lešení musí být splněny příslušné bezpečností předpisy a platné normy.
Při zahájení stavby musí být na stavbě zaveden stavební deník a písemně doloženo předání staveniště (viz. dodavatelská firma).

Příprava podkladu
Podklad bude před montáží fasádního systému očištěn tlakovou vodou. Navětralé (odfouklé) části budou odstraněny a dorovnány. Očištění povrchu se provede tlakovou vodou.
Z fasády budou odstraněny všechny předměty (cedule, světla, bleskosvody, držáky na satelitní paraboly, či jiná zařízení). Stávající výplně otvorů je nutné chránit proti poškození zakrytím například PE fólií. Konstrukce, které budou procházet zateplováním, například zábradlí je nutné chránit těsnící páskou. Kotevní prvky bleskosvodů je nutné prodloužit tak, aby po dokončení fasádního systému byly osazeny v souladu s platnými předpisy.

Demontáž klempířských prvků
Před zahájením prací dojde k odstranění klempířských prvků.
Budou odstraněny okapy a svody.

Demontáž hromosvodů
V nadzemní části budou na obvodových stěnách objektu sejmuta vertikální vedení jímacího zařízení hromosvodů, jeho stávající příchytky budou vyjmuty a nahrazeny novými. Výměna stávajícího rozvodu za Al materiál + revize.

Zámečnické prvky
U oken v 1.PP budou z vnější strany osazeny mříže z vodorovně osazených ocelových trubek. Povrchová úprava mříží ochranným nátěrem barvy RAL.

Výměna výplní otvorů
Okna a dveře
Všechna stávající okna v 1.PP budou vyměněna za zdvojená okna plastová termoizolační k=1,1.
(V objektu byly v minulosti vyměněny původní vstupní dveře vchodové za nové a byla vyměněna všechna bytová okna za nová plastová termoizolační s mikroventilací, okna na společných prostorách byly vyměněny za nové plastové).
Barva rámu bude bílá. Zasklení bude provedeno izolačním dvojsklem.
Členění oken se nezmění. S výměnou oken proběhne také výměna vnitřních a vnějších parapetů. Venkovní parapety budou provedeny Al. Před objednáním jednotlivých výplní je nutné zaměřit veškeré otvory.

Sanace obvodového pláště vnějším kontaktním systémem
Principem sanace obvodových konstrukcí je zajištění povrchové ochrany jednotlivých dílců a oprava spar mezi dílci.
Vhodnějším a technicky dokonalejším systémem sanace obvodového pláště je aplikace kontaktní fasádní technologie, která tvoří povrchovou ochranu konstrukcí, řeší sanaci styků mezi dílci a teplotně a vlhkostně stabilizuje obvodové dílce. Navíc zlepšuje tepelně technické parametry konstrukce, což znamená snížení energetické náročnosti objektu.

Technologický postup

Stávající obvodové stěny projdou opravou + revitalizací podkladu, fasáda bude zbavena nečistot, prachu a mastnoty, větší nerovnosti budou vyrovnány vhodnou hmotou. Vyspravený podklad se napustí penetračním nátěrem. Podle konkrétních podmínek se upraví přívody, zábradlí, větrací

mřížky, domovní čísla, uchycení hromosvodů apod. pro zateplování. Stávající okna budou zakryta ochrannou fólií.
Při stavbě lešení je nutno dodržet dostatečnou vzdálenost od objektu, kterou zvětšíme podle tloušťky zateplení. Při kotvení lešení do objektu je doporučeno použít kotevní oka (háky) s delším dříkem. Plochy (okna, dveře, sokly aj.), které by mohly být při práci znečištěny použitými hmotami, je třeba ještě před započetím prací chránit vhodným způsobem (krycí folie, samolepící pásky apod.).

Zateplení celého objektu bude provedeno zateplovacím systémem s tepelnou izolací polystyrenem XPS DEKPERIMETR SD 150 a ISOVER EPS GREYWALL tl. 120 mm a pásy mezi objekty minerální vatou DEKTHERM tl. 120mm (finální vrstvu bude tvořit probarvená silikonová omítka tl. zrna 2mm). Desky budou lepeny nebo uchyceny s talířovými hmoždinkami. Štítové stěny nad střechami sousedních objektů budou zatepleny stejně jako požární pásy.

Zásady lepení izolantu:
-desky se lepí pečlivě na sraz
-základní uspořádání desek v rozsahu celé fasády je ve vazbě
-přesah musí být min. 10 cm
-mezery a spáry, které případně vzniknou a případné netěsnosti mezi jednotlivými deskami se musí doplnit příslušným izolantem nebo stavební nízko-expanzní pěnou
-desky izolantu se lepí zdola nahoru ve vodorovných řadách
-rovinnost povrchu zajistíme přebroušením celé plochy brusným hladítkem (prach po obroušení je potřeba odstranit)
-řezání desek = použití pouze vhodného odpovídajícího nářadí. Provádíme pilkou nebo odporovým nožem. Řez začistíme, zajistíme čistý a rovný řez. K zabránění vzniku trhlin řežeme desky v rozích oken a dveří do tvaru L. Ideální je (pokud nám podmínky dovolují) připravit desku tvaru L již dopředu i s výřezem na parapet. Pod parapet lze osadit izolační desku.

Skladba zateplení soklových stěn - F1

-Lepící vrstva
-Polystyren DEKTHERM XPS tl.120mm
-Základní vrstva se skleněnou síťovinou
-Penetrace
-Omítka marmolit

Skladba zateplení obvodových stěn - F2:

-Lepící vrstva
-Polystyren ISOVER EPS GREYWALL tl.120mm
-Základní vrstva se skleněnou síťovinou
-Penetrace
-Omítka tl. zrna 2mm

Skladba zateplení–špalety oken, nadpraží oken - F3

-Lepící vrstva
- Polystyren DEKTHERM XPS tl.30mm
-Základní vrstva se skleněnou síťovinou
-Penetrace
-Omítka tl. zrna 2mm

Skladba zateplení–špalety oken, nadpraží oken – F4

-Lepící vrstva
- Polystyren ISOVER EPS GREYWALL tl.20mm

-Základní vrstva se skleněnou síťovinou
-Penetrace
-Omítka tl. zrna 2mm

Skladba zateplení fasády MV – požární pásy

-Lepící vrstva
-Minerální vata DEKTHERM tl.120mm
-Základní vrstva se skleněnou síťovinou
-Penetrace
-Omítka tl. zrna 2mm

Vrstva na vnějším povrchu tepelného izolantu je vytvořena stěrkovým tmelem, který obsahuje vyztužení armovací tkaninou. Tvoří podklad pod finální povrchovou úpravu. Všechny spoje armovací tkaniny musí mít přesah min. 100 mm.
Před finální povrchovou úpravou se na povrch výztužné vrstvy po jejím vyschnutí nanese penetrační mezivrstva. Druh penetrační mezivrstvy, případně její barevný tón, bude zvolen ze sortimentu penetračních a základních nátěrů v návaznosti na povrchovou úpravu. Fasáda bude natřena fasádní barvou dle výběru investora a odsouhlasena městským architektem.
Zateplovací systém je dostatečně odolný proti běžnému mechanickému poškození. Proti úmyslnému násilnému poškození zejména v přízemních částech budov a na balkonech doporučujeme zdvojnásobit armování stěrkovacího tmele sklotextilní tkaninou. Nároží a dilatační spáry je nutné chránit rohovými profily z perforovaného hliníku a okenní ostění zesílenými tkaninovými rohovníky nebo rohovými profily.

Uživatele v zatepleném objektu je nutno upozornit na zákaz svévolného zasahování do zateplovacího systému (montáž satelitů, antén, různých konzol apod.). Montáž je třeba zabezpečit odborným způsobem tak, aby se zabránilo vniknutí vody do konstrukce zateplovacího systému (dotmelení silikonovými tmely) nebo jinému poškození.

Založení
Zakládací profil bude použit pro fasádní desky tl.120 mm.

Dilatace
Dilatační spáru ve stavební konstrukci nutno vždy přiznat za použití speciální lišty jak pro svislou tak i rohovou dilataci.
Armovací tkanina musí přesahovat do armovací tkaniny dilatační lišty jako každé napojení armovací tkaniny.

Větrací mřížky
Po aplikaci zateplovacího systému včetně omítek bude v místech větracích mřížek provedeno proříznutí nových větracích otvorů. Velikost otvorů bude provedena dle velikosti větracích mřížek. Do otvorů bude natlačena plastová větrací mřížka v barvě určené investorem, která bude podlepena silikonovým tmelem.

Hromosvod

Před provedením zateplení bude stávající vedení hromosvodů demontováno. Budou osazeny nové příchytky, hromosvod bude osazen na zateplení. Rozsah a systém hromosvodné sítě se nezmění. Uzemnění, resp. odporové prvky osazené pod povrchem terénu zůstávají stávající.
Bude provedena revize.

Oplechování stříšek, okapy a svody
Oplechování bude provedeno z Tizn. alt. Lindab.

Nové okapy budou provedeny z Tizn.

Oprava okapového chodníku kol objektu

Stávající chodníček kolem objektu je proveden z dlaždic bez ukončení obrubou. Stav okapového chodníčku vykazuje nedostatky ve spádových poměrech a celistvosti. Chodníček bude tedy odstraněn.

Po skončení sanace a reprofilace objektu se provede nový okapový chodníček. Okapový chodníček bude z kačírku lemován zahradním obrubníkem. Okapový chodníček nebude proveden v přední ani zadní části domu. Bude pouze na boční straně.

Sokl

Na sokl, zateplený extrudovaným polytyrenem bude použito dekorační omítky Marmolit. Podklad pod omítku se napenetruje. Materiál se nanáší po min. 4 hodinách nerezovým hladítkem. Doba schnutí cca 48 hodin.

Barevné řešení

Vzorník barev např. Baumit live – dle výběru investora. Před vlastním nátěrem fasády bude na místě proveden zkušební vzorek, který bude odsouhlasen investorem.

Satelitní držák

Umístění satelitních držáků bude provedeno před zateplením. Uchycení satelitních držáků bude řešeno individuálně s každým nájemníkem bytu při realizaci stavby.

Umístění kontejneru, chemického WC a mobilní buňky

Kontejner a mobilní WC budou umístěny na pozemku p.č. 3740, k.ú. Chomutov I. Pozemek je ve vlastnictví CHOMUTOVSKÁ BYTOVÁ a.s., Křižíkova 1098/6, 430 01 Chomutov

Opravy souvisejících konstrukcí

Očištění a povrchová ochrana ocelových konstrukcí - plechová dvířka apod.

Materiálová specifikace:

- tuzemské chemické prostředky pro zajištění odrezení a odmaštění
- tuzemská základová barva na ocelové konstrukce
- tuzemská venkovní krycí barva na ocelové konstrukce odolná proti DV záření v odstínu v odstínech upřesněných samosprávou objektu

Technologie provedení :

- provede se dokonalé mechanické očištění všech ocelových konstrukcí od stávajících nátěru a to opískováním, nebo jinými vhodnými mechanickými prostředky
- bude proveden nátěr chemickým prostředkem pro odrezení a odmaštění konstrukce
- následně bude proveden 1x základový nátěr a 2 x vrchní krycí nátěr
- na dvířka rozvodů bude provedeno označení hlavních uzávěrů a silových vedení

Stavba lešení

Pro lešení se budou použity pozemky p.č. 3740 a pozemek 2910/1, který je ve vlastnictví Statutárního město Chomutov, Zborovská 4602, 430 01 Chomutov

Před zahájením realizace stavby dodavatelská firma požádá pověřený úřad o zábor lešení.

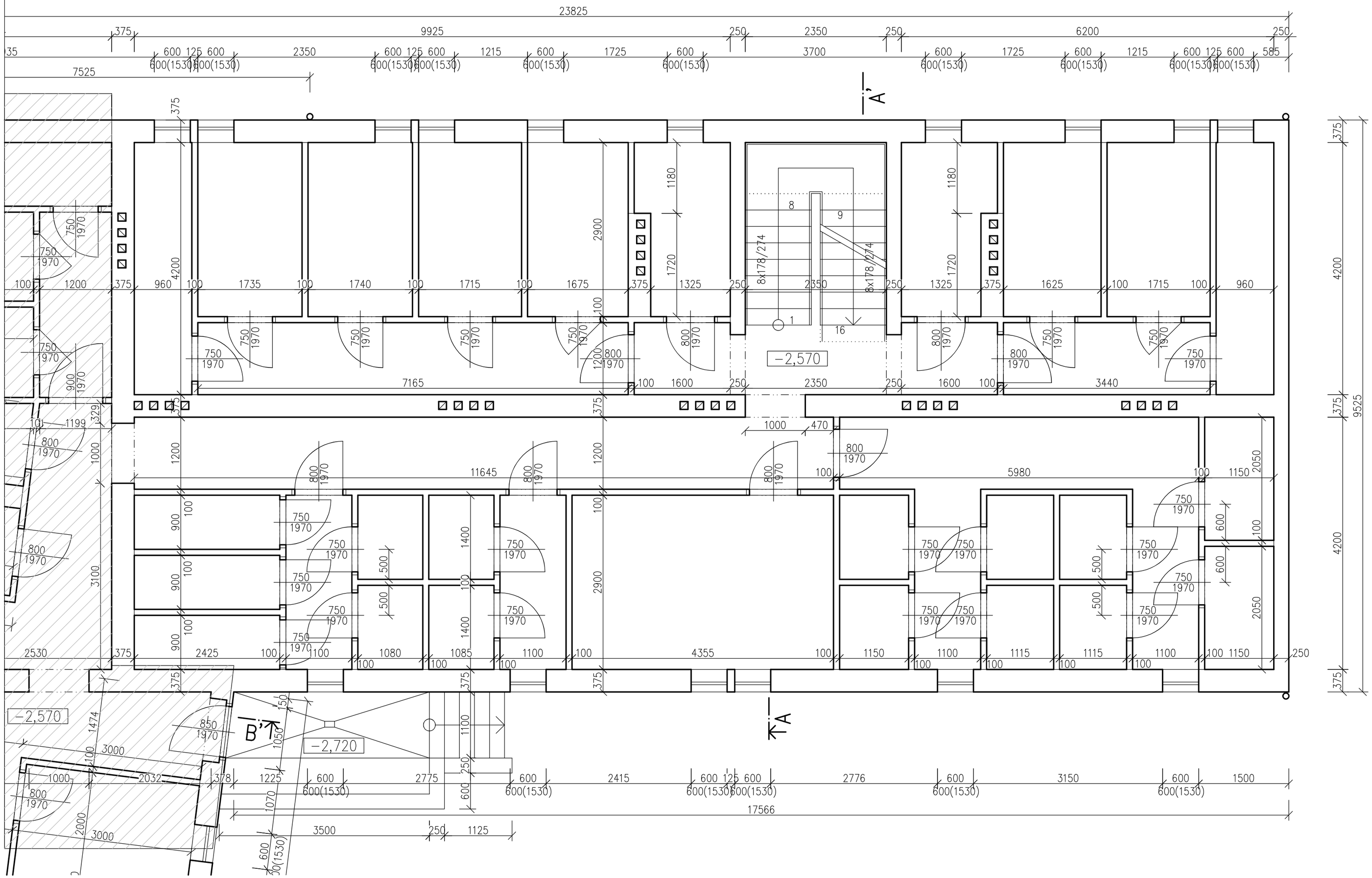

VSTUPNÍ DVEŘE DO OBJEKTU:

PLASTOVÉ, 2/3 PROSKLENÍ
ZDVOJENÉ ZASKLENÍ

OKNA DO SKLEPNÍCH PROSTOR - 1.PP:

HLINÍKOVÉ RÁMY
JEDNODUCHÉ ZASKLENÍ

LEGENDA HMOT

STÁVAJÍCÍ ZDĚNÉ KONSTRUKCE

ODP. PROJEKTANT	PROJEKTANT	KRESLIL	JKPO Projektování pozemních staveb Ing. Jaroslav Kůrka Ing. Alena Kůrková	www.jkpo.cz 28. října 1081 43001 Chomutov Tel. : 474 334400
Ing. Alena Kůrková	Ing. Alena Kůrková	Ing. Alena Kůrková		

MÚ	Chomutov	FORMÁT	6xA4
INVESTOR	Chomutovská bytová, Křižíkova 1098/6, 430 01 Chomutov	DATUM	01/2025
AKCE	ZATEPLENÍ BYTOVÉHO DOMU Č.P. 3818 NÁM. DR. BENEŠE, CHOMUTOV	STUPEŇ	SP
		Č. ZAKÁZKY	7224
PROFESE	D.1.1. ARCHITEKTONICKO STAVEBNÍ ŘEŠENÍ	MĚŘÍTKO	Č. VÝKRESU
OBSAH	PŮDORYS 1.PP – STÁVAJÍCÍ STAV	1:50	2

1.NP

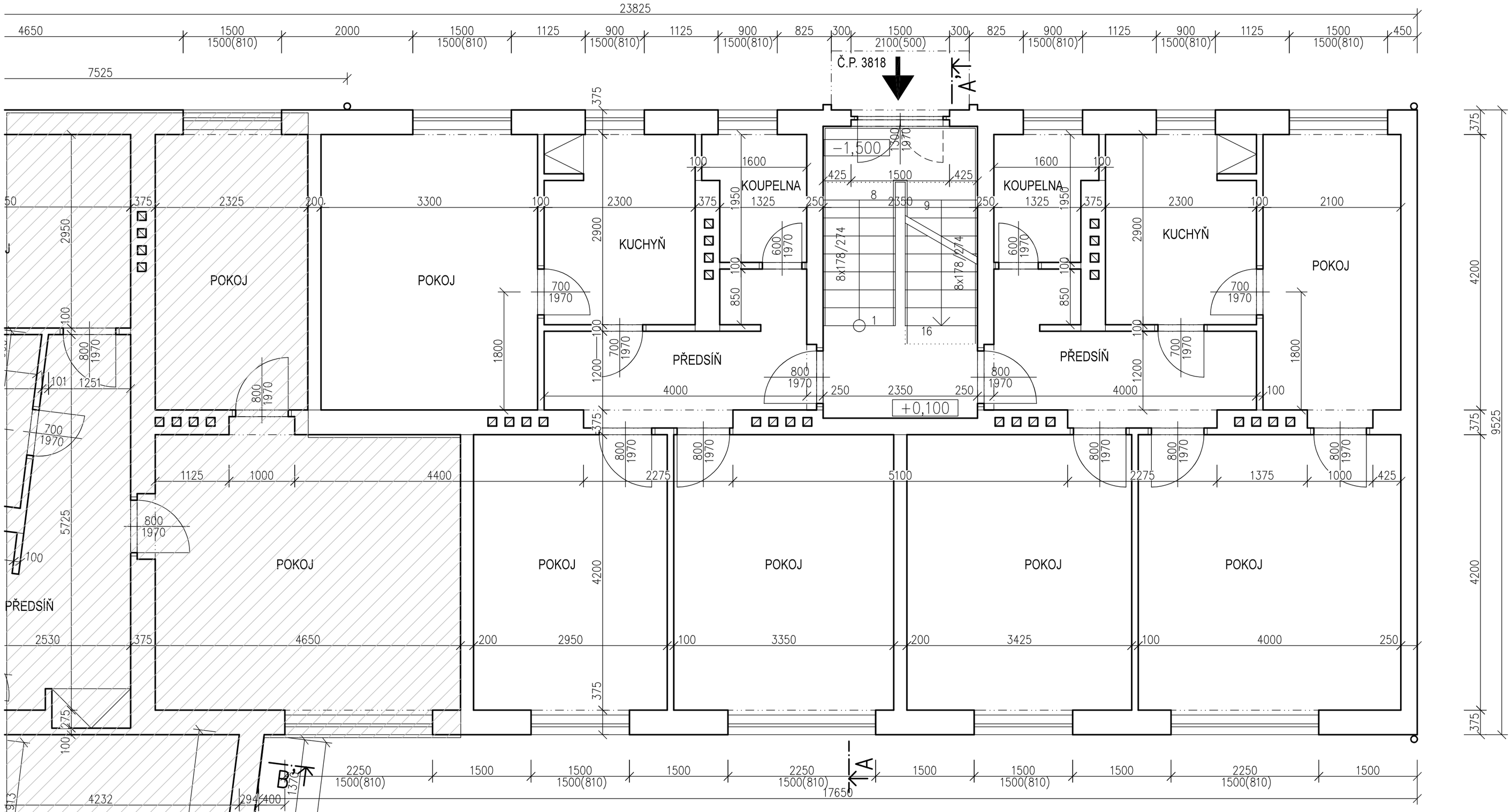

2.NP

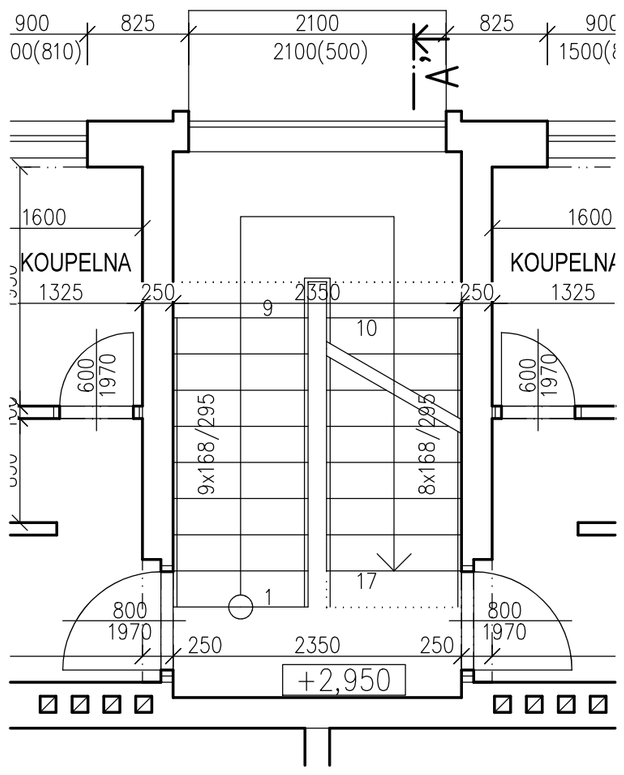

3.NP

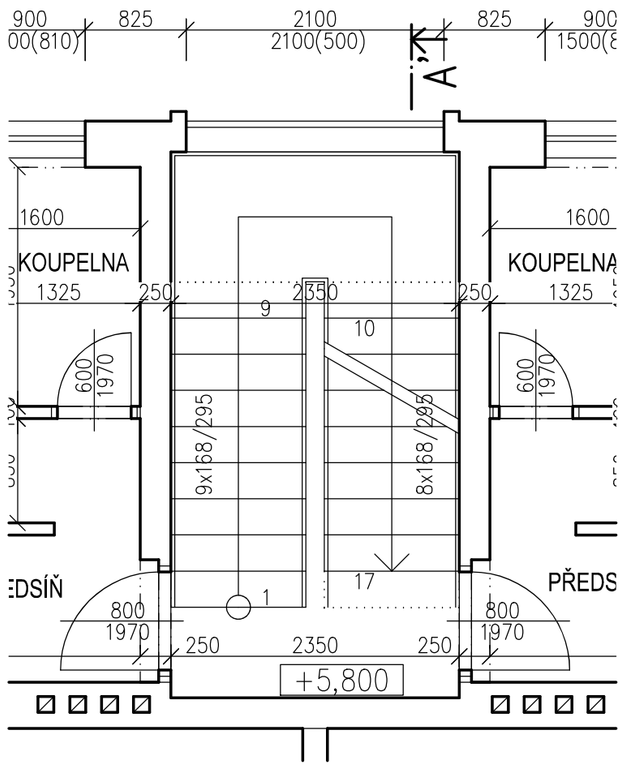

OKNA V NADZEMNÍCH PODLAŽÍCH:

PLASTOVÉ RÁMY

ZDVOJENÉ ZASKLENÍ

VSTUPNÍ DVEŘE DO OBJEKTU:

PLASTOVÉ, 2/3 PROSKLENÍ

ZDVOJENÉ ZASKLENÍ

LEGENDA HMOT

STÁVAJÍCÍ ZDĚNÉ KONSTRUKCE

ODP. PROJEKTANT	PROJEKTANT	KRESLIL	JKPO Projektování pozemních staveb, Ing. Jaroslav Kůrka, Ing. Alena Kůrková	www.jkpo.cz, 28. října 1081, 43001 Chomutov, Tel. : 474 334400
Ing. Alena Kůrková	Ing. Alena Kůrková	Ing. Alena Kůrková		

MÚ	Chomutov	FORMÁT	6xA4
INVESTOR	Chomutovská bytová, Křižíkova 1098/6, 430 01 Chomutov	DATUM	01/2025
AKCE	ZATEPLENÍ BYTOVÉHO DOMU Č.P. 3818 NÁM. DR. BENEŠE, CHOMUTOV	STUPEŇ	SP
		Č. ZAKÁZKY	7224
PROFESE	D.1.1. ARCHITEKTONICKO STAVEBNÍ ŘEŠENÍ	MĚŘÍTKO	Č. VÝKRESU
OBSAH	PŮDORYS 1.NP– 3.NP – STÁVAJÍCÍ STAV	1:50	3

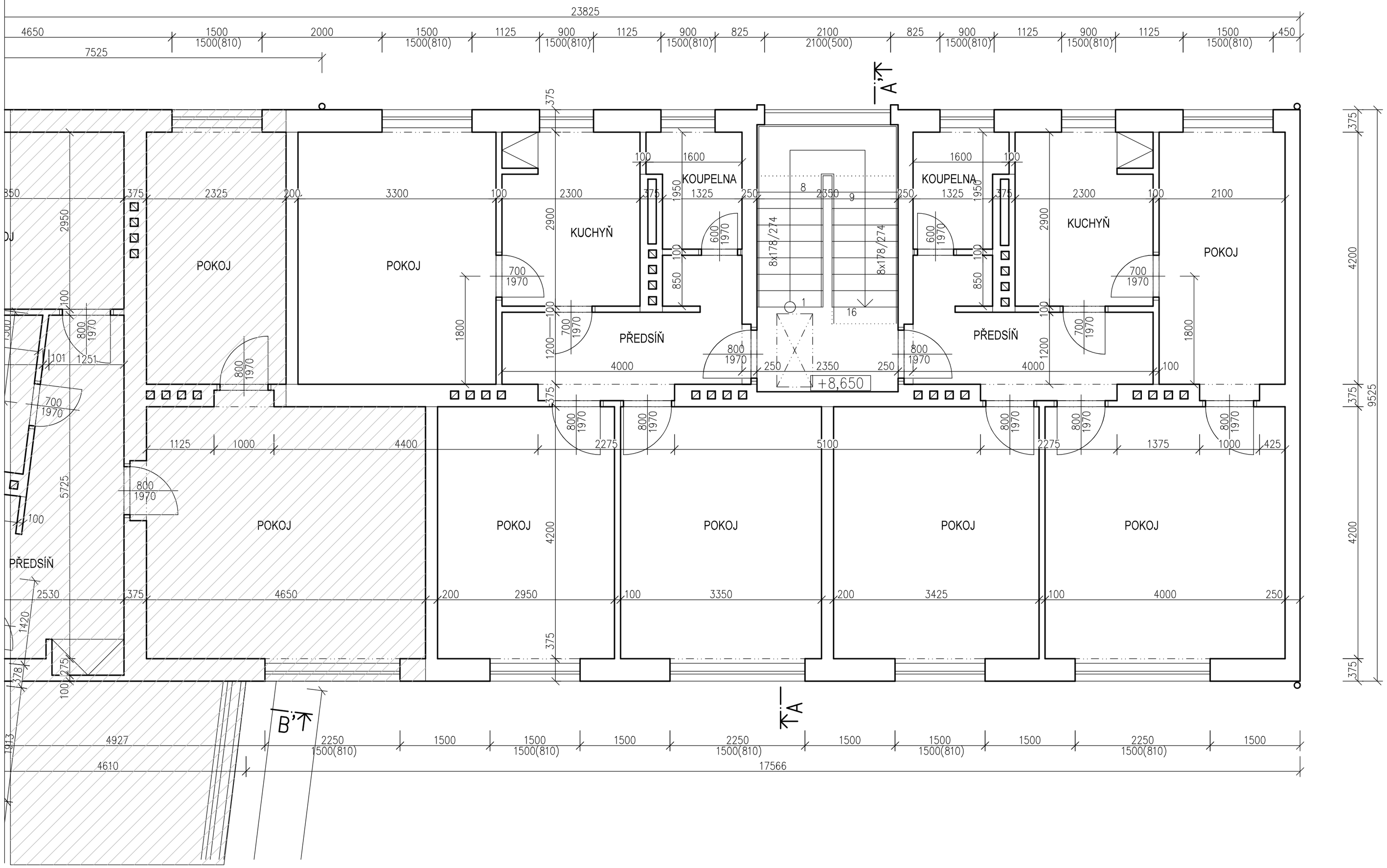

OKNA V NADZEMNÍCH PODLAŽÍCH:
PLASTOVÉ RÁMY
ZDVOJENÉ ZASKLENÍ

LEGENDA HMOT

STÁVAJÍCÍ ZDĚNÉ KONSTRUKCE

ODP. PROJEKTANT	PROJEKTANT	KRESLIL	JK PO Projektování pozemních staveb Ing. Jaroslav Kůrka Ing. Alena Kůrková	www.jkpo.cz 28. října 1081 43001 Chomutov Tel. : 474 334400
Ing. Alena Kůrková	Ing. Alena Kůrková	Ing. Alena Kůrková		

MÚ	Chomutov	FORMÁT	6xA4
INVESTOR	Chomutovská bytová, Křižíkova 1098/6, 430 01 Chomutov	DATUM	01/2025
AKCE	ZATEPLENÍ BYTOVÉHO DOMU Č.P. 3818 NÁM. DR. BENEŠE, CHOMUTOV	STUPEŇ	SP
		Č. ZAKÁZKY	7224
PROFESE	D.1.1. ARCHITEKTONICKO STAVEBNÍ ŘEŠENÍ	MĚŘÍTKO	Č. VÝKRESU
OBSAH	PŮDORYS 4.NP – STÁVAJÍCÍ STAV	1:50	4

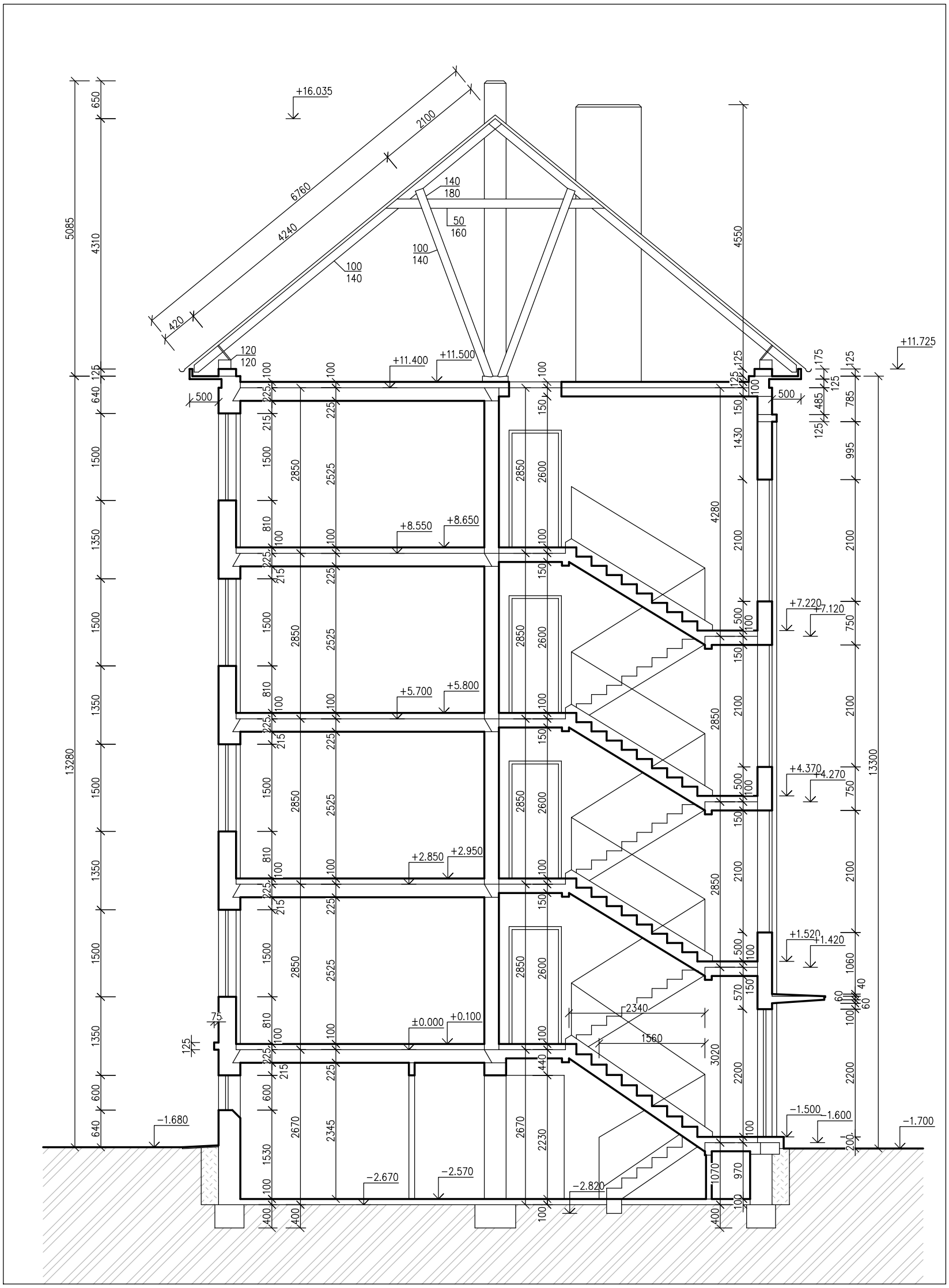

OKNA V NADZEMNÍCH PODLAŽÍCH:

PLASTOVÉ RÁMY

ZDVOJENÉ ZASKLENÍ

VSTUPNÍ DVEŘE DO OBJEKTU:

PLASTOVÉ, 2/3 PROSKLENÍ

ZDVOJENÉ ZASKLENÍ

OKNA DO SKLEPNÍCH PROSTOR - 1.PP:

HLINÍKOVÉ RÁMY

JEDNODUCHÉ ZASKLENÍ

LEGENDA HMOT

STÁVAJÍCÍ ZDĚNÉ KONSTRUKCE

ODP. PROJEKTANT	PROJEKTANT	KRESLIL
Ing. Alena Kůrková	Ing. Alena Kůrková	Ing. Alena Kůrková

JKPO
Projektování pozemních staveb
Ing. Jaroslav Kůrka
Ing. Alena Kůrková
www.jkpo.cz
28. října 1081
43001 Chomutov
Tel. : 474 334400

MÚ	Chomutov	FORMÁT	2xA4
INVESTOR	Chomutovská bytová, Křižíkova 1098/6, 430 01 Chomutov	DATUM	01/2025
AKCE	ZATEPLENÍ BYTOVÉHO DOMU Č.P. 3818 NÁM. DR. BENEŠE, CHOMUTOV	STUPEŇ	SP
		Č. ZAKÁZKY	7224
PROFESE	D.1.1. ARCHITEKTONICKO STAVEBNÍ ŘEŠENÍ	MĚŘÍTKO	Č. VÝKRESU
OBSAH	ŘEZ – STÁVAJÍCÍ STAV	1:75	5

POHLED Z NÁMĚSTÍ DR. BENEŠE (SV)

POHLED ZE DVORA (JZ)

LEGENDA

Ⓗ – SVODNÝ HROMOSVOD
DEMONTÁŽ, BUDE ZNOVU POUŽIT
ZPĚT NA PRODLOUŽENÉ KONZOLY)

Ⓥ – VĚTRACÍ OTVOR (rozměr přeměřit na stavbě)

Ⓢ – OKAPY A SVODY – DEMONTÁŽ

Ⓞ – SKLEPNÍ OKNO – DEMONTÁŽ

DEMONTOVAT KONZOLY PRO SATELITY, KAMERY

OKNA V NADZEMNÍCH PODLAŽÍCH:
PLASTOVÉ RÁMY
ZDVOJENÉ ZASKLENÍ

VSTUPNÍ DVEŘE DO OBJEKTU:
PLASTOVÉ, 2/3 PROSKLENÍ
ZDVOJENÉ ZASKLENÍ

OKNA DO SKLEPNÍCH PROSTOR - 1.PP:
HLINÍKOVÉ RÁMY
JEDNODUCHÉ ZASKLENÍ

ODP. PROJEKTANT	PROJEKTANT	KRESLIL	JK PO Projektování pozemních staveb Ing. Jaroslav Kůrka Ing. Alena Kůrková	www.jkpo.cz 28. října 1081 43001 Chomutov Tel. : 474 334400
Ing. Alena Kůrková	Ing. Alena Kůrková	Ing. Alena Kůrková		

MÚ	Chomutov	FORMÁT	6xA4
INVESTOR	Chomutovská bytová, Křížíkova 1098/6, 430 01 Chomutov	DATUM	01/2025
AKCE	ZATEPLENÍ BYTOVÉHO DOMU Č.P. 3818 NÁM. DR. BENEŠE, CHOMUTOV	STUPEŇ	SP
		Č. ZAKÁZKY	7224
PROFESE	D.1.1. ARCHITEKTONICKO STAVEBNÍ ŘEŠENÍ	MĚŘÍTKO	Č. VÝKRESU
OBSAH	POHLEDY – STÁVAJÍCÍ STAV	1:100	6

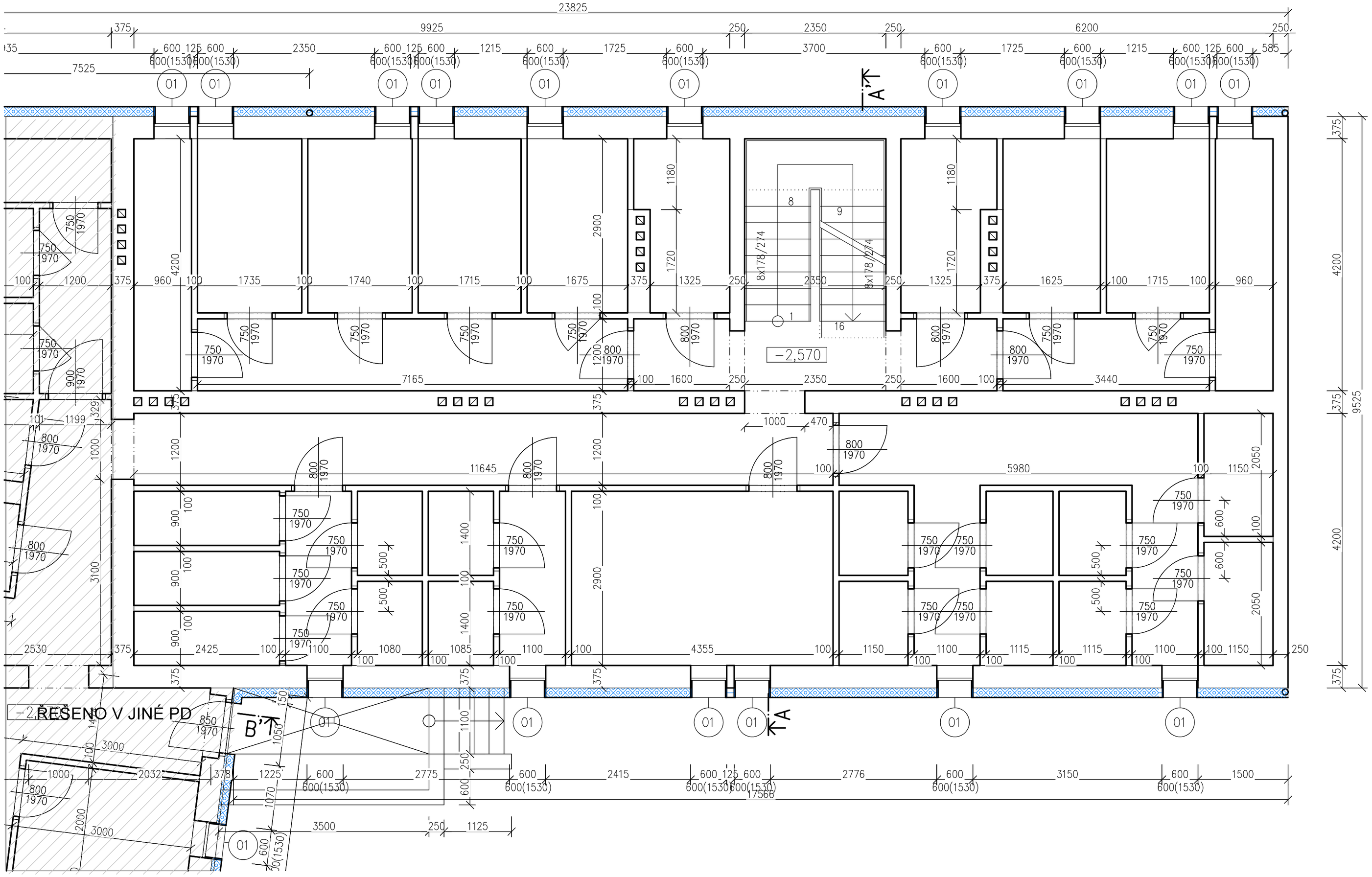

NOVÉ OPATŘENÍ

ZATEPLENÍ– DEKPERIMETER SD 150
FASÁDA V PLOŠE – TL. 120mm
OSTĚNÍ – TL. 30mm

01 NOVÉ OKNO – PLASTOVÝ RÁM, ZDVOJENÉ ZASKLENÍ
U = 1,0 W/m2K
SKLOPNÉ, 600/600mm

ODP. PROJEKTANT	PROJEKTANT	KRESLIL	JK PO	www.jkpo.cz 28. října 1081 43001 Chomutov Tel. : 474 334400
Ing. Alena Kůrková	Ing. Alena Kůrková	Ing. Alena Kůrková	Projektování pozemních staveb Ing. Jaroslav Kůrka Ing. Alena Kůrková	

MÚ	Chomutov	FORMÁT	6xA4
INVESTOR	Chomutovská bytová, Křižíkova 1098/6, 430 01 Chomutov	DATUM	01/2025
AKCE	ZATEPLENÍ BYTOVÉHO DOMU Č.P. 3818 NÁM. DR. BENEŠE, CHOMUTOV	STUPEŇ	SP
		Č. ZAKÁZKY	7224
PROFESE	D.1.1. ARCHITEKTONICKO STAVEBNÍ ŘEŠENÍ	MĚŘÍTKO	Č. VÝKRESU
OBSAH	PŮDORYS 1.PP – NOVÝ STAV	1:50	7

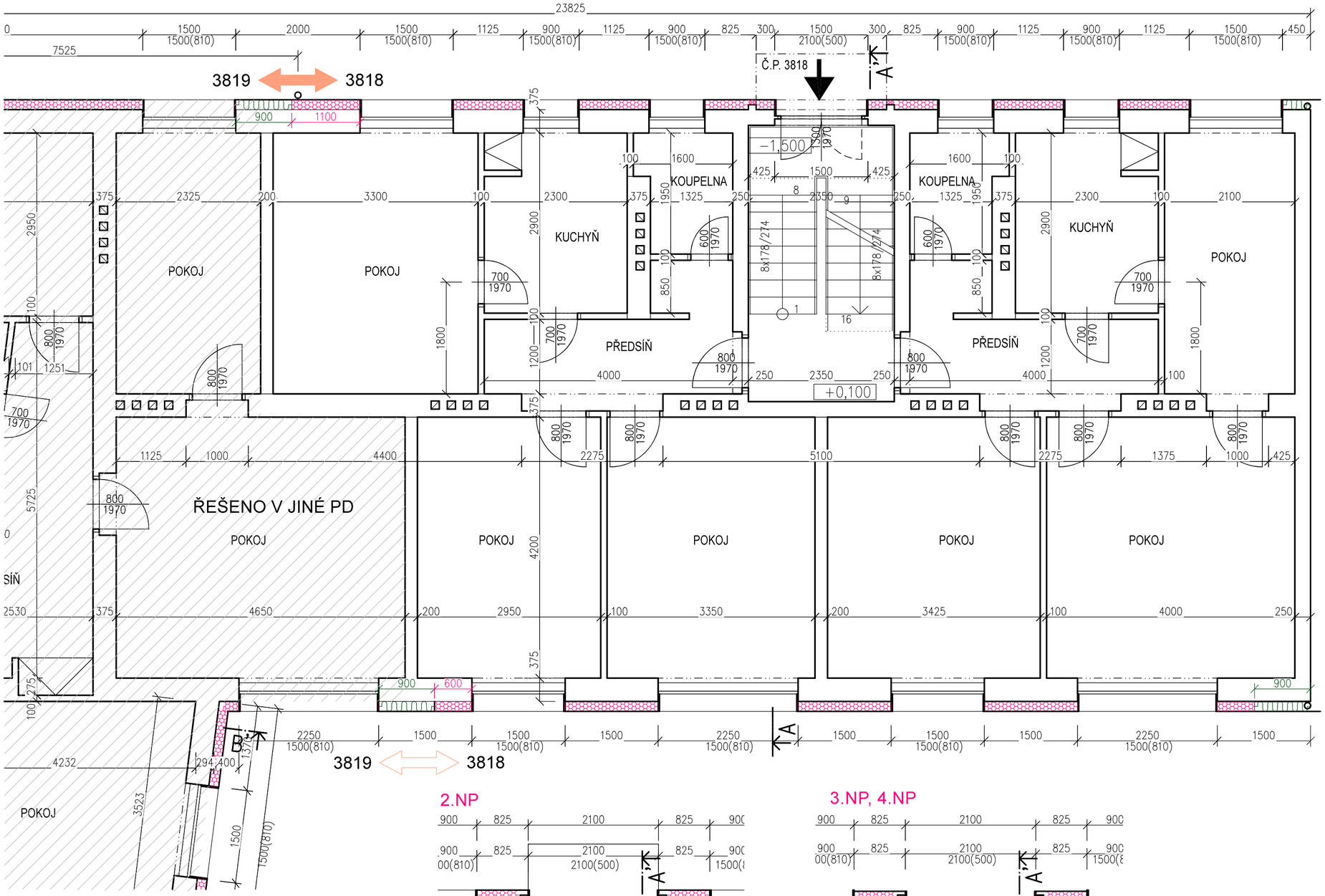

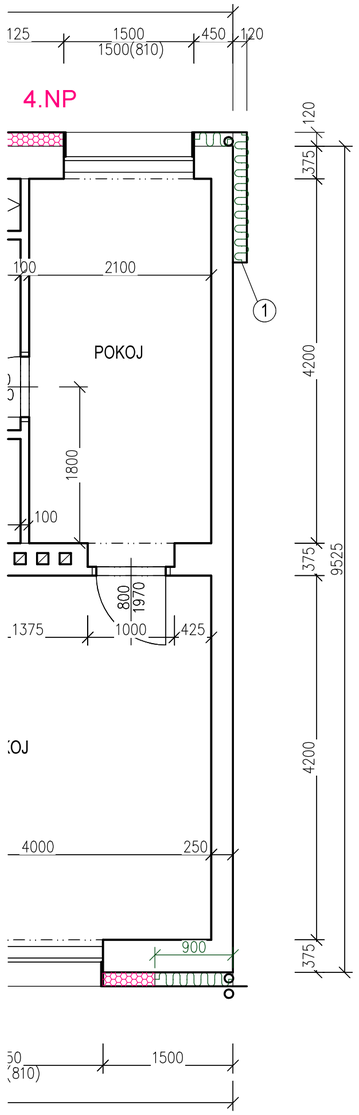

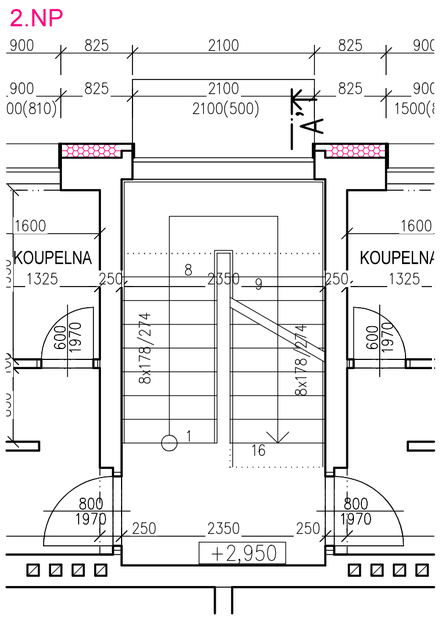

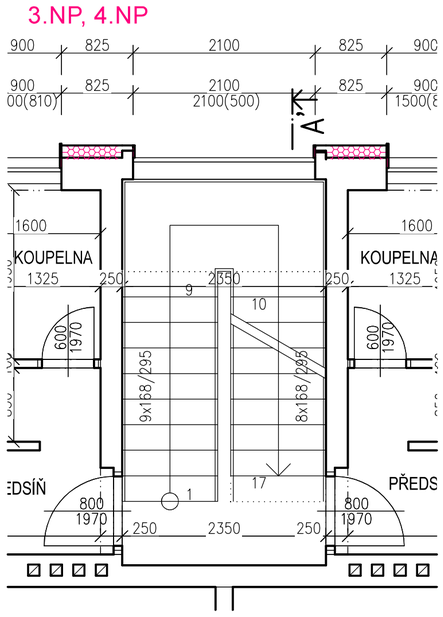

LEGENDA HMOT

STÁVAJÍCÍ ZDĚNÉ KONSTRUKCE

NOVÉ OPATŘENÍ

ZATEPLENÍ– ISOVER EPS GREYWALL
FASÁDA V PLOŠE – TL. 120mm
OSTĚNÍ – TL. 20mm

POŽÁRNÍ PÁS MIN. 900mm
MINERÁLNÍ VATA DEKTHERM – TL. 120mm

(1) ZATEPLENÍ ŠTÍTOVÉ STĚNY

ODP. PROJEKTANT	PROJEKTANT	KRESLIL	JKPO Projektování pozemních staveb, Ing. Jaroslav Kůrka, Ing. Alena Kůrková	www.jkpo.cz, 28. října 1081, 43001 Chomutov, Tel. : 474 334400
Ing. Alena Kůrková	Ing. Alena Kůrková	Ing. Alena Kůrková		

MÚ	Chomutov	FORMÁT	6xA4
INVESTOR	Chomutovská bytová, Křížíkova 1098/6, 430 01 Chomutov	DATUM	01/2025
AKCE	ZATEPLENÍ BYTOVÉHO DOMU Č.P. 3818 NÁM. DR. BENEŠE, CHOMUTOV	STUPEŇ	SP
		Č. ZAKÁZKY	7224
PROFESE	D.1.1. ARCHITEKTONICKO STAVEBNÍ ŘEŠENÍ	MĚŘÍTKO	Č. VÝKRESU
OBSAH	PŮDORYS 1.NP– 4.NP – NOVÝ STAV	1:50	8

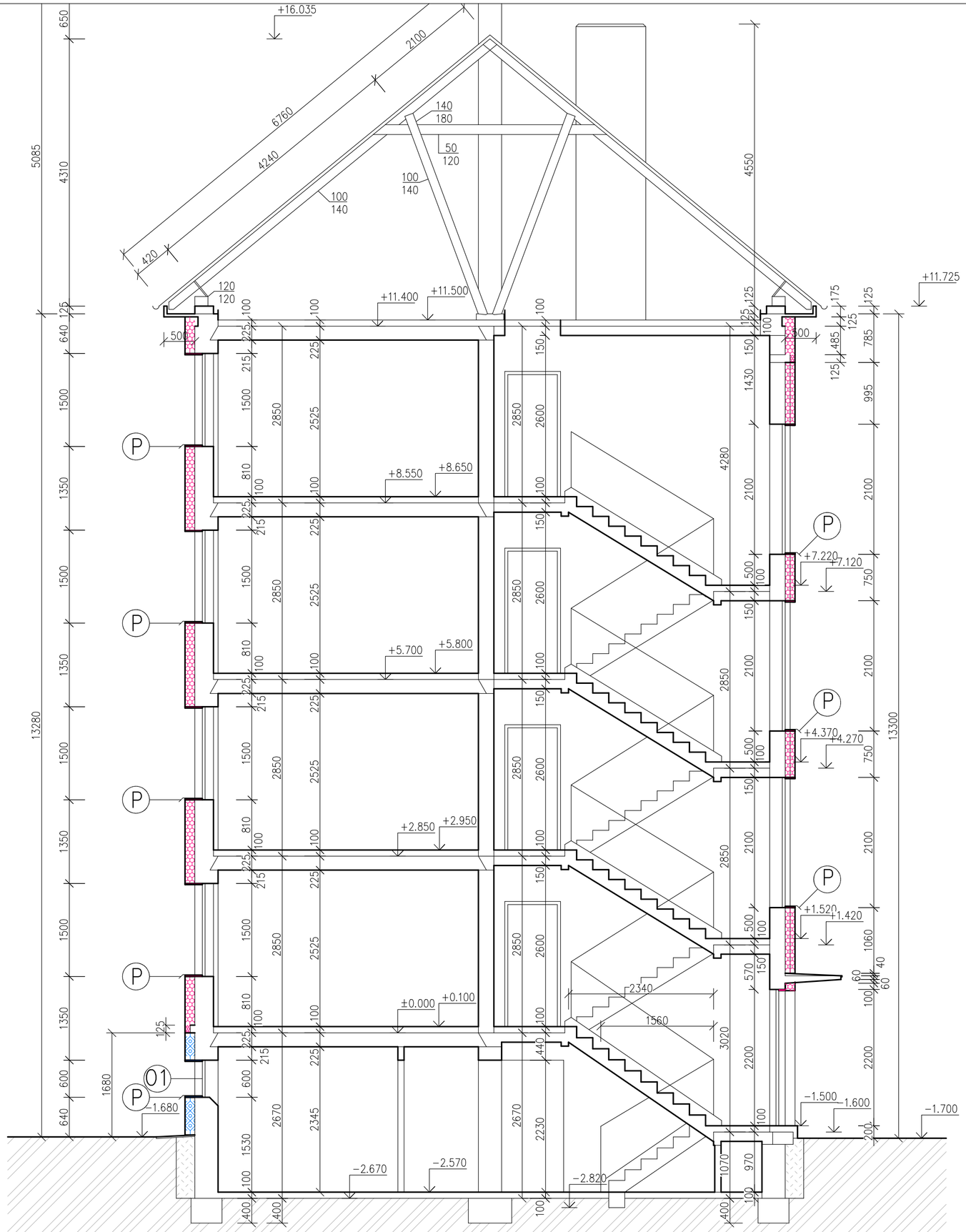

DETAIL NAPOJENÍ IZOLANTŮ 1:10

1. Stávající stěna
2. Lepící vrstva
3. EPS (MV) tl. 120 mm
4. Vrstva se skleněnou síťovinou
5. Penetrace
6. Vrchní omítka
7. Hmoždinka
8. Plastový zakládací profil
9. Pružný těsnící pásek
10. XPS tl. 120 mm

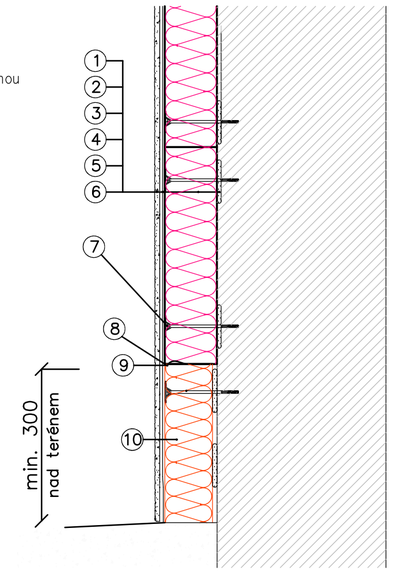

LEGENDA HMOT

STÁVAJÍCÍ ZDĚNÉ KONSTRUKCE

NOVÉ OPATŘENÍ

ZATEPLENÍ– ISOVER EPS GREYWALL
FASÁDA V PLOŠE – TL. 120mm
NADPRAŽÍ, PARAPET – TL. 20mm

ZATEPLENÍ– DEKPERIMETR SD 150
FASÁDA V PLOŠE – TL. 120mm
NADPRAŽÍ, PARAPET – TL. 30mm

(S) – NOVÉ OKAPY A SVODY – TiZn

(01) – NOVÉ OKNO – PLASTOVÝ RÁM, ZDVOJENÉ ZASKLENÍ
U = 1,0 W/m2K
SKLOPNÉ, 600/600mm

(P) – NOVÝ PARAPET – TiZn
PRODLOUŽENÍ O 120mm

ODP. PROJEKTANT	PROJEKTANT	KRESLIL	JK PO Projektování pozemních staveb Ing. Jaroslav Kůrka Ing. Alena Kůrková	www.jkpo.cz 28. října 1081 43001 Chomutov Tel. : 474 334400
Ing. Alena Kůrková	Ing. Alena Kůrková	Ing. Alena Kůrková		

MÚ	Chomutov	FORMÁT	6xA4
INVESTOR	QARK s.r.o., Na Bělidle 851, Chomutov	DATUM	01/2025
AKCE	ZATEPLENÍ BYTOVÉHO DOMU Č.P. 3818 NÁM. DR. BENEŠE, CHOMUTOV	STUPEŇ	SP
		Č. ZAKÁZKY	7224
PROFESE	D.1.1. ARCHITEKTONICKO STAVEBNÍ ŘEŠENÍ	MĚŘÍTKO	Č. VÝKRESU
OBSAH	ŘEZ A–A – NOVÝ STAV	1:50	9

POHLED Z NÁMĚSTÍ DR. BENEŠE

POHLED ZE DVORA

① ZATEPLENÍ FASÁDY

– ISOVER EPS GREYWALL tl. 120 mm

② ZATEPLENÍ FASÁDY - SOKL

– EXTRUDOVANÝ POLYSTYREN DEKPERIMETR SD 150 tl. 120 mm

③ ZATEPLENÍ FASÁDY - POŽÁRNÍ PÁSY

– MINERÁLNÍ VATA DEKTHERM tl. 120 mm
min. 900mm mezi objekty

ODP. PROJEKTANT	PROJEKTANT	KRESLIL	JK PO Projektování pozemních staveb Ing. Jaroslav Kůrka Ing. Alena Kůrková	www.jkpo.cz 28. října 1081 43001 Chomutov Tel. : 474 334400
Ing. Alena Kůrková	Ing. Alena Kůrková	Ing. Alena Kůrková		

MÚ	Chomutov	FORMÁT	6xA4
INVESTOR	Chomutovská bytová, Křižíkova 1098/6, 430 01 Chomutov	DATUM	01/2025
AKCE	ZATEPLENÍ BYTOVÉHO DOMU Č.P. 3818 NÁM. DR. BENEŠE, CHOMUTOV	STUPEŇ	SP
		Č. ZAKÁZKY	7224
PROFESE	D.1.1. ARCHITEKTONICKO STAVEBNÍ ŘEŠENÍ	MĚŘÍTKO	Č. VÝKRESU
OBSAH	POHLEDY – ZATEPLOVACÍ SCHÉMA	1:100	10

POHLED Z NÁMĚSTÍ DR. BENEŠE

POHLED ZE DVORA

LEGENDA

- (H) – NOVÝ SVODNÝ HROMOSVOD (HROMOSVOD SVODNÝ BUDE NAMONTOVÁN ZPĚT NA PRODLOUŽENÉ KONZOLY)
- (V) – VĚTRACÍ MŘÍŽKA PLASTOVÁ (rozměr přeměřit na stavbě)
- (S) – NOVÉ OKAPY A SVODY – TiZn
- (01) – NOVÉ OKNO – PLASTOVÝ RÁM, ZDVOJENÉ ZASKLENÍ
  U = 1,0 W/m2K
  SKLOPNÉ, 600/600mm
  Z VNĚJŠÍ STRANY 2 VODOROVNÉ OCELOVÉ TRUBKY ø20mm
- (E) – DVÍŘKA ELEKTROMĚRNÉ SKŘÍŇKY – NOVÝ NÁTĚR
- (F1) – FASÁDNÍ OMÍTKA MARMOLIT STŘEDNĚZRNNÝ
- (F2) – FASÁDNÍ SILIKONOVÁ OMÍTKA VEL. ZRNA 2mm

Poznámka:

V případě přítomnosti zachovalých ventilačních otvorů v podstřeší (resp. atikách) je nezbytné jejich zachování a přístupnost pro případný výskyt netopýrů a hnízdění rorýse obecného. Pokud si investor nepřeje ponechání těchto otvorů, je nutné zajistit jejich adekvátní náhradu v podobě hnízdních budek.

ODP. PROJEKTANT	PROJEKTANT	KRESLIL	JKPO Projektování pozemních staveb Ing. Jaroslav Kůrka Ing. Alena Kůrková	www.jkpo.cz 28. října 1081 43001 Chomutov Tel. : 474 334400
Ing. Alena Kůrková	Ing. Alena Kůrková	Ing. Alena Kůrková		

MÚ	Chomutov	FORMÁT	6xA4
INVESTOR	Chomutovská bytová, Křižíkova 1098/6, 430 01 Chomutov	DATUM	01/2025
AKCE	ZATEPLENÍ BYTOVÉHO DOMU Č.P. 3818 NÁM. DR. BENEŠE, CHOMUTOV	STUPEŇ	SP
		Č. ZAKÁZKY	7224
PROFESE	D.1.1. ARCHITEKTONICKO STAVEBNÍ ŘEŠENÍ	MĚŘÍTKO	Č. VÝKRESU
OBSAH	POHLEDY TECHNICKÉ	1:100	11

POHLED Z NÁMĚSTÍ DR. BENEŠE

POHLED ZE DVORA

LEGENDA BAREV

PROBARVENÁ SILIKONOVÁ OMÍTKA tl.zrna 2,0mm
např. Baumit 0473

PROBARVENÁ SILIKONOVÁ OMÍTKA tl.zrna 2,0mm
např. Baumit 0475

DEKORATIVNÍ OMÍTKA MARMOLIT – např. Baumit M 315

LEGENDA BAREV RAL

RAL 7001 (ŠEDÁ) – OKAPY, SVODY, MŘÍŽE

POZNÁMKA

BAREVNÝ NÁVRH SE OD SKUTEČNOSTI BUDE NEPATRNĚ LIŠIT.
BARVY PROGRAMU ACAD NEJSOU PŘÍMO TOTOŽNÉ S BARVAMI
ZE VZORNÍKU "Baumit Life".

ODP. PROJEKTANT	PROJEKTANT	KRESLIL	JKPO Projektování pozemních staveb, Ing. Jaroslav Kůrka, Ing. Alena Kůrková	www.jkpo.cz, 28. října 1081, 43001 Chomutov, Tel. : 474 334400
Ing. Alena Kůrková	Ing. Alena Kůrková	Ing. Alena Kůrková		

MÚ	Chomutov	FORMÁT	2xA4
INVESTOR	Chomutovská bytová, Křižíkova 1098/6, 430 01 Chomutov	DATUM	01/2025
AKCE	ZATEPLENÍ BYTOVÉHO DOMU Č.P. 3818 ULICE SPOŘICKÁ	STUPEŇ	SP
		Č. ZAKÁZKY	7224
PROFESE	D.1.1. ARCHITEKTONICKO STAVEBNÍ ŘEŠENÍ	MĚŘÍTKO	Č. VÝKRESU
OBSAH	POHLEDY – BAREVNOST	1:150	12

Zateplovací systém ETICS

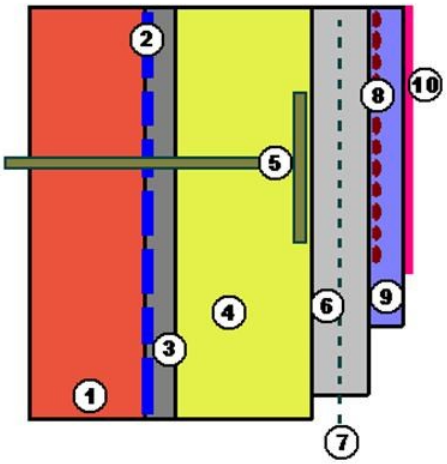

1. podklad
2. úprava podkladu
3. lepící tmel
4. tepelně izolační materiál (izolant)
5. hmoždinky
6. výztužná stěrka
7. skelná tkanina
8. (podkladní nátěr)
9. omítka (povrchová úprava)
10. fasádní barva

Pracovní postup ETICS

1. Podmínky pro práce

Abychom aplikovali ETICS a maximálně perfektně provedli zateplení je potřeba dodržovat základní podmínky práce. Jedná se o nepřijatelné podmínky, které umíme samozřejmě řešit.
+ 5° C je minimální teplota + 30°C obvykle nejvyšší pro aplikaci a práci s materiály pro ETICS. Materiály jsou nepoužitelné, pokud je vystavíme nevhodným podmínkám. Zateplení lze uskutečňovat pouze za přijatelných podmínek.

2. Příprava podkladu

Před samotným započetím prací je nutné:
-vyměnit nebo odstranit stávající oplechování, svody hromosvodů a ostatní konstrukce na fasádě (v závislosti na tloušťce systému).
-provést kontrolu stávajícího podkladu- zda není fasáda poškozena, v takovém případě se musí poškozená místa vyspravit.

Nepřijatelné podmínky:

- silný vítr
- déšť
- nadměrné teploty (vysoké - nízké)
- přímý sluneční svit

V takovýchto situacích je nutná ochrana stavby: plachta, síť, stínění

3. Založení systému a soklových lišt

- Aby byl systém správně založení nutné nejprve určit základní úroveň zateplení. V této vytyčené výši se připevňuje zakládací (soklová) lišta s okapnicí (nad úrovní terénu).
- *** šířka lišty = odpovídá tloušťce izolantu ***
- Ve výšce, kde má začít zateplovací systém, kotvíme na připravený podklad vodorovně zakládací lišty pomocí zatloukacích hmoždinek (ve vzdálenosti 40 - 50 cm od sebe, na začátku a konci lišty je provedeno upevnění vždy.

- Při nerovnosti podkladu se používají plastové vyrovnávací podložky. Jednotlivé lišty se napojují pomocí příslušných PVC spojek (spojovací profily z PVC).

  *** POZOR ! *** Mezi soklovou lištou a soklovou deskou se nesmí zapomenout provést těsnění (těsnící páskou). Pokud se zapomene hrozí vnikání vlhkosti do mezery. Časem tato vlhkost kondenzuje, zatéká za stěrku a omítku. V teplých měsících roku se začne odpařovat a pod omítkou se vytváří bubliny nebo praskliny.
- *** POZOR ! *** Styk izolačních desek v místě styku soklových lišt = předpovídatelné následné trhliny v omítce. Izolace se musí provést vždy mimo dotek soklových lišt - min. 10 cm od sebe nebo použít naklapávací průběžný profil.

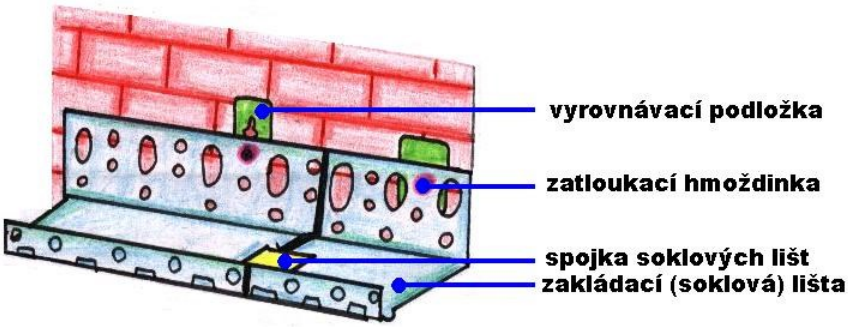

Napojení soklových lišt na rohu budovy:
se zásadně provádí řezem
- ANO: pod úhlem 45° = správně, samozřejmě i v tomto místě jsou soklové lišty spojeny pomocí soklové spojky
- NE: pod úhlem 90°= špatně, nezle vložit potřebnou soklovou spojku

Spojení rohů pod úhlem 45°- obrázek:

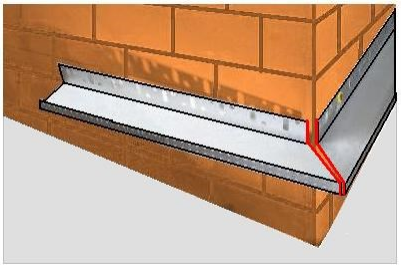

4. Lepení izolačních desek

Lepení tepelné izolace i provedení omítek se provádí bezpečně z lešení. Dle různých pravidel při jejich dodržení lze užít závěsné lávky. K lepení izolačních desek se používá lepící tmel. Lepící směs nanášíme na zadní stranu izolantu. Pro lepení desek používáme: ozubená zednická lžíce, ozubená hladítko

Nanášení lepidla: nejdříve hmotu nanášíme po obvodu izolační desky a pak ve třech bodech do plochy. Lepící hmota musí pokrývat min. 40 % plochy desky. Nanášíme pouze na plochu desky, která bude spojena se zdí.
Polystyrén: tmel je nanášen nejprve po obvodu izolační desky a poté minimálně ve 2 - 3 bodech
Minerální vlna: a) podélné vlákno - podélná orientace vláken, nanášet lze lepidlo po obvodu desky a min. ve třech bodech uprostřed desky
b) příčné vlákno - celoplošně zubovým hladítkem

Zásady lepení izolantu
-desky se lepí pečlivě na sraz
-základní uspořádání desek v rozsahu celé fasády je ve vazbě
-přesah musí být min. 10 cm
-mezery a spáry, které případně vzniknou a případné netěsnosti mezi jednotlivými deskami se musí doplnit příslušným izolantem nebo stavební nízko-expanzní pěnou
-desky izolantu se lepí zdola nahoru ve vodorovných řadách
-rovinnost povrchu zajistíme přebroušením celé plochy brusným hladítkem (prach po obroušení je potřeba odstranit)

POZOR !NIKDY = nedoplňujeme spáry a mezery tmelem. VZNIK TEPELNÉHO A VLHKOSTNÍHO MOSTU.

-řezání desek = použití pouze vhodného odpovídajícího nářadí. Provádíme pilkou nebo odporovým nožem. Řez začistíme, zajistíme čistý a rovný řez. K zabránění vzniku trhlin řežeme desky v rozích oken a dveří do tvaru L. Ideální je (pokud nám podmínky dovolují) připravit desku tvaru L již dopředu i s výřezem na parapet. Pod parapet lze osadit izolační desku.
-Lepící hmota = míchá se jedině s čistou vodou a mchadlem podle technického listu, mícháme do požadované konzistence.

5. Kotvení hmoždinkami

Před samotným kotvením hmoždinkami se nejprve provádí přebroušení izolačních desek do roviny brusným hladítkem. Povrch musí být co nejhladší, protože každá další nanášená vrstva "kopíruje povrch desek".

- kotvení systému následuje po přilepení izolace (izolačních desek)
- musí být dodržena TECHNOLOGICKÁ PŘESTÁVKA min. 1 - 2 dny
- kontaktní zateplovací systém kotvíme plastovými talířovými hmoždinkami:
  s plastovým trnem - pro EPS-F(polystyren)
  s kovovým trnem - pro MW (minerální vlna)
- počet a délka hmoždinek = záleží na konkrétním objektu a projektu zateplení, daný projektovou dokumentací
  počet: na 1 m2 4-8 ks
  délka: musí být taková, aby hloubka kotvení v nosném podkladu byla min. 5 cm (dle tl. izolantu, vrstvy lepící hmoty atd.)
- talířové hmoždinky jsou z plastu
- typ hmoždinky určuje typ podkladního materiálu, do kterého se kotví
- nejčastěji se osazují hmoždinky do "T styků mezi deskami" a do plochy desky v místě podlepení
- hlavy hmoždinek se zapouštějí min. 1-2 mm pod úroveň (líc) izolační desky, takto osazené hlavy hmoždinek(talířky) je nutno přestěrkovat armovacím tmelem (stěrkovou hmotou), po vytvrdnutí se přebrušuje do hladka
- OTVORY pro hmoždinky = vrtají se vrtačkou:
  a) s příklepem
  b) bez příklepu - kde je méně pevný povrch
- u MW (minerální vlny) použití rozšiřujícího talířku (140 mm). Tento rozšiřující talířek se nasadí na běžnou hmoždinku.

Postup:
-vyvrtání otvorů pro osazení hmoždinek (zvolíme vrták dle průměru a délky hmoždinky)
-vyčištění otvoru po vyvrtání
-osazení hmoždinek

6. Základní vrstva - armovací vrstva

Základní vrstva = zajišťuje mechanickou odolnost celého systému a vytváří podklad pro finální povrchovou úpravu. Po správném provedení základní vrstvy je odměnou dlouhodobá ochrana izolantu před: mechanickými a klimatickými vlivy.

POSTUP:

1. Přebroušení plochy:
   Brusným hladítkem - odstranění nerovností včetně přetmelených hmoždinek
2. Hrany a otvory:
   Se základní vrstvou začínáme od krajů, všechny hrany (nároží, návrší, ostění) vyztužíme vtlačením odpovídajícího profilu do předem přichystané nanesené vrstvy stěrkové hmoty
3. Plocha:
   - na desku tepelného izolantu naneseme hrubou vrstvu tmelu 3-4 mm (stěrkové hmoty) používá se: ozubené hladítko (ozub musí být minimálně 10/10 mm)

- do stěrkové hmoty vtlačíme síťovinu pomocí nerezového hladítka
- vtlačení se provádí v pruzích shora dolů
- přebytečný tmel, který prostoupí mezi oky síťoviny se uhladí hladítkem do ztracena (tkanina musí být zcela zakryta)
- Armovací tkanina - PERLINKA = sklovláknitá laminovaná mřížková armovací tkanina. Tato skleněná síťovina plošně vyztuží omítky, stavební lepidla a další stěrkové hmoty.
  Minimální přesah = pro napojení armovací tkaniny se prování min. 100 mm
  Perlinku vždy aplikujeme vtlačením sítě do stěrky od středu k okrajům.
- Veškeré přesahy skleněné síťoviny mimo požadovanou plochu se ořezávají.
  !!! POZOR !!!
  Špatný postup: přiložení síťoviny na izolant a poté stěrkování tmelu skrze síťoviny.
  Správný postup: Abychom docílili perfektně vytvořené základní vrstvy včetně armovací tkaniny, musíme správně připravit a nanést stěrkovací hmotu a teprve poté armovací tkaninu vtláčet do tmelu od středu síťoviny k okrajům.

Rohový profil

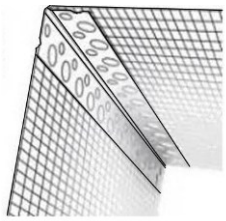

- zvýší mechanickou odolnost a pevnost objektu u nároží
- součástí rohového profilu je také skleněná síťovina
  aplikace:
- osazení a zatlačení do předem připraveného naneseného tmelu (stěrkové hmoty)
- přestěrkování v ploše výztužné skleněné tkaniny (perlinky)
- pásy výtužné armovací tkaniny se osazují od shora dolů

Okenní profil + parapetní profil
- zajistí dokonalé a stabilní napojení parapetu a omítky
- propojí parapetní hranu a základní vrstvu
- propojení je těsné a pružné
- zajištění napojení mezi okenním rámem a omítkou
- zabraňuje vzniku tepelných mostů

aplikace:
1. pod parapet
2. na zvednutý okraj parapetu u ostění

- osazení na okenní rám pomocí lepící pěnové pásky
- na osazené lamely lze umístit (přilepit) ochranné fólie proti poškození oken
- po obou stranách okenního otvoru je třeba také osadit rohový profil

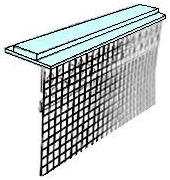

Dilatační profil

- používá se v místech, jde jsou dilatační spáry v konstrukci budovy (objektu)
- mezera mezi deskami by měla měřit 2-3 cm
- osazuje se do stěrky (tmelu, armovací hmoty)
- k zajištění správné polohy dilatačního profilu se používá dřevěná lať, která má vhodnou tloušťku pro vložení do mezery

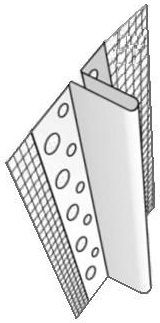

Diagonální vyztužení

= jedná se zejména o vyztužení vnějších rohů oken a dveří. Díky tomuto diagonálnímu vyztužení zamezíme vzniku trhlin v omítce. Nejmenší možný rozměr diagonální výztuhy je min. 300 x 200 mm.

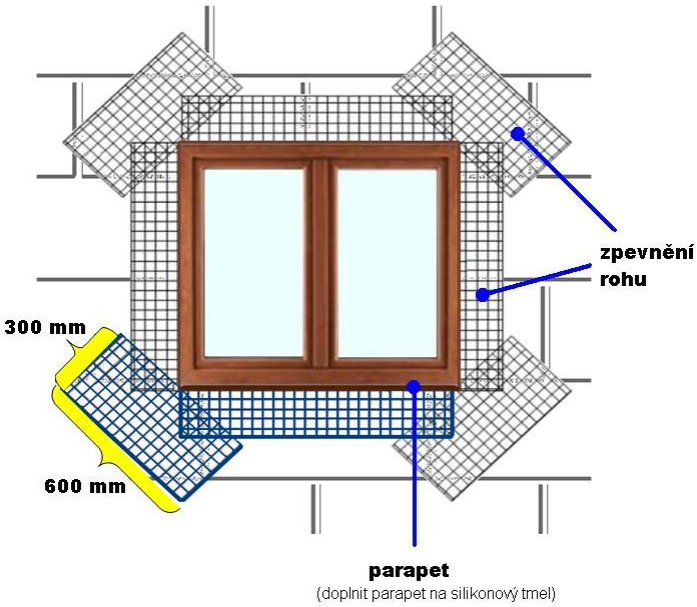

7. Penetrace pod omítku

- Po vyzrání základní vrstvy se zbrousí nerovnosti brusným hladítkem a odstraní se prach.
- provádí se po úplném zaschnutí stěrkové hmoty
- před nanášením omítek a nátěrů se provede penetrace podkladu
- použít lze pouze takovou penetraci, která odpovídá projektové dokumentaci

PENETRACE: - sníží nasákavost podkladu
- prodlouží dobu zpracovatelnosti nanášených omítek a nátěrů
- provádí se štětkou nebo molitanovými válečky
- schne min. 24 hodin

8. Finální vrchní omítka

= finální část KZS - fasádní omítky a nátěry
- omítky jsou v mnoha barevných odstínech, vybrat si lze z platných vzorníků barev

NANÁŠENÍ:

- nerezovým nářadím: hladítkem
- vrchní omítka - vrstva dle zrnitosti použité omítky
- konečná úprava - konečná struktura - pomocí hladítka z PVC s povlakem pryže, nebo gumovým válečkem

Místo šlechtěných omítek lze využít také štuk nebo břizolit.